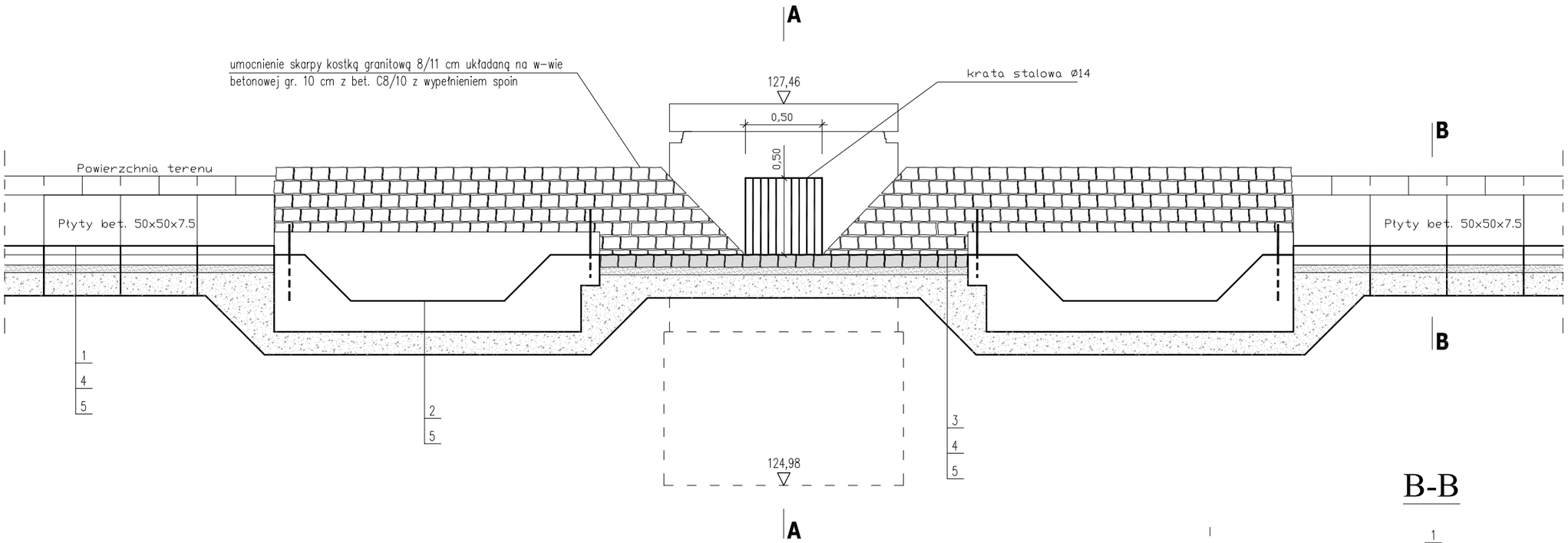

A-A

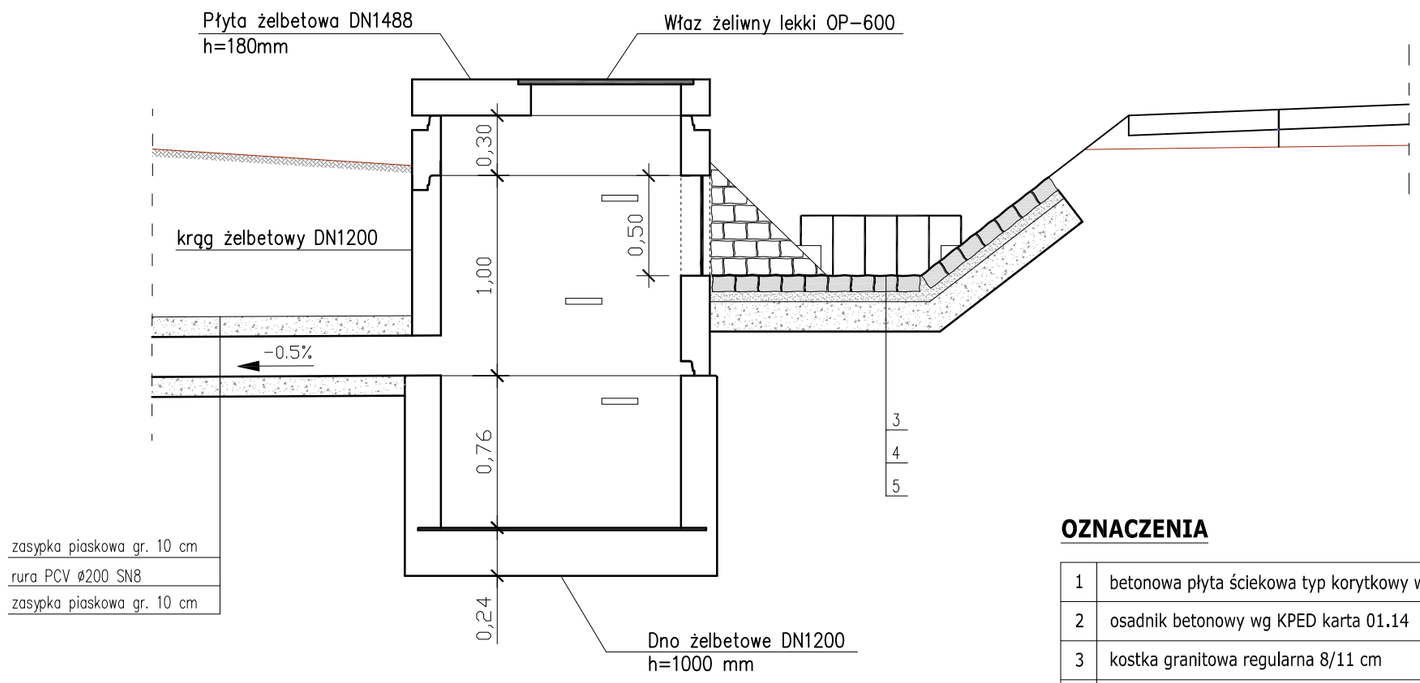

B-B

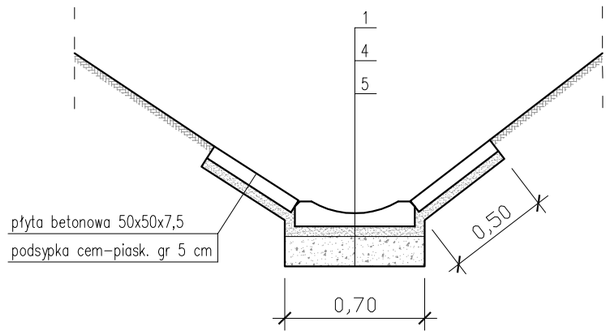

SZCZEGÓŁY KONSTRUKCYJNE

Skala 1:30

RYS. 6.3

OZNACZENIA

1	betonowa płyta ściekowa typ korytkowy wg KPED karta 01.03
2	osadnik betonowy wg KPED karta 01.14
3	kostka granitowa regularna 8/11 cm
4	podsypka cem-piask. gr. 5 cm - Rm=5 MPa
5	podsypka piaskowa gr. 15 cm; k≥8m/dobę

Temat opracowania: "Przebudowa drogi gminnej nr 020415C relacji Wiśniewa - Kawle"			
Tytuł rysunku: **SZCZEGÓŁY KONSTRUK.**		**Skala:** **1:30**	**Nr rys.** **6.3**
BD Projektował:	**mgr inż. Lotar Ziomek** uprawnienia budowlane nr KUP/0115/POOD/14 do projektowania bez ograniczeń w specjalności inżynieryjnej drogowej		**Data:** **wrzesień 2015 r.**